VÁLVULAS DE ESFERA PASO REDUCIDO ORIENT

111 Válvula de esfera Orient, paso reducido

Indicadas para el uso en instalaciones hidráulicas, de calefacción, de acondicionamiento y neumáticas.
ORIENT

MEDIDA	PRESIÓN	CÓDIGO	EMBALAJE
1/4" (DN 8)	50bar/725psi	0900014	12/168
3/8" (DN 10)	50bar/725psi	0900038	12/168
1/2" (DN 15)	50bar/725psi	1110012	12/168
3/4" (DN 20)	40bar/580psi	1110034	10/90
1" (DN 25)	40bar/580psi	1110100	8/56
1"1/4 (DN 32)	30bar/435psi	1110114	4/44
1"1/2 (DN 40)	30bar/435psi	1110112	4/24
2" (DN 50)	25bar/362.5psi	1110200	2/12

CERTIFICACIONES

ESPECIFICACIONES

Conexiones roscadas hembra/hembra.
Mando palanca en acero (en aluminio para las medidas 2"1/2 - 3" - 4").
Cuerpo de latón niquelado.
Temperatura mínima y máxima de trabajo: -20°C, 150°C en ausencia de vapor.
Conexiones roscadas ISO 228 (equivalentes a DIN EN ISO 228 y BS EN ISO 228).

Dimensiones totales

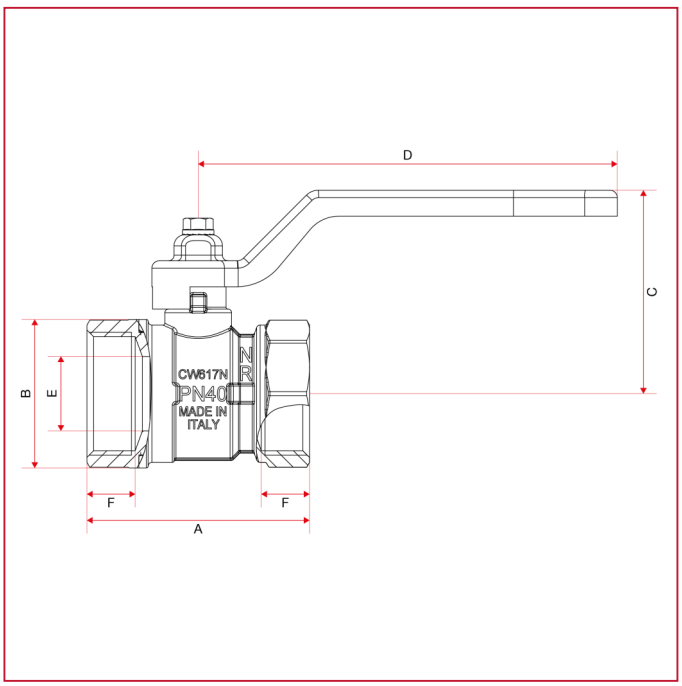

VÁLVULAS DE ESFERA PASO REDUCIDO ORIENT

	1/4"	3/8"	1/2"	3/4"	1"	1"1/4	1"1/2	2"
DN	8	10	15	20	25	32	40	50
A	44,4	44,4	48	53,5	60	72	80	97
B	23,5	24	27	34	40	50	59	72
C	37,3	37,3	39,3	48,8	54,8	58,8	74,8	80,8
D	80	80	80	88,5	113	113	138	138
E	10	10	12	15	20	25	32	40
F	10	10	11	12	13	14,5	15	18
Kg/cm2 bar	50	50	50	40	40	30	30	25
LBS - psi	725	725	725	580	580	435	435	362,5

MATERIALES medidas de 1/4" a 2"

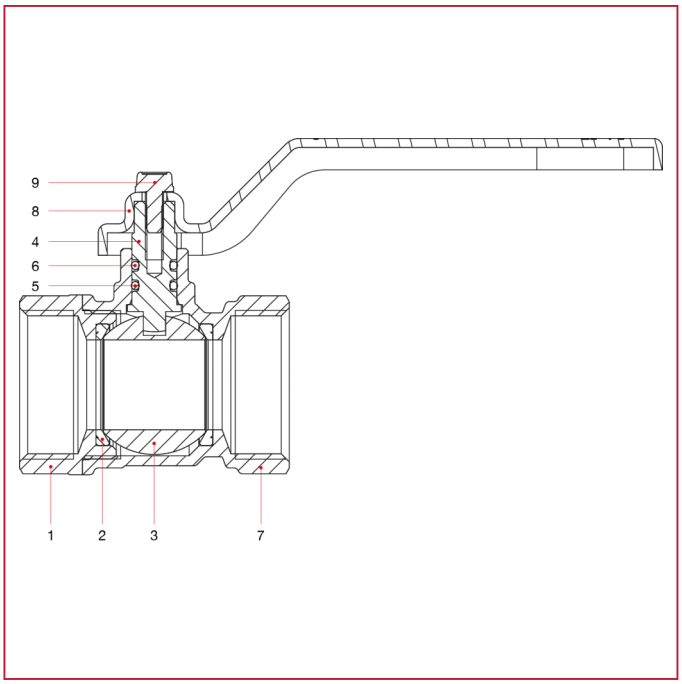

POS.	DESCRIPCIÓN	N.	MATERIAL
1	Manguito hembra	1	Latón niquelado CW617N
2	Alojamiento	2	P.T.F.E.
3	Esfera	1	Latón cromado CW617N
4	Varilla	1	Latón CW614N
5	Junta tórica	1	NBR
6	Junta tórica	1	Viton®
7	Cuerpo	1	Latón niquelado CW617N
8	Mando palanca	1	Acero pintado P04
9	Tornillo	1	Acero galvanizado C4C

VÁLVULAS DE ESFERA PASO REDUCIDO ORIENT

MATERIALES medidas de 2"1/2 a 4"

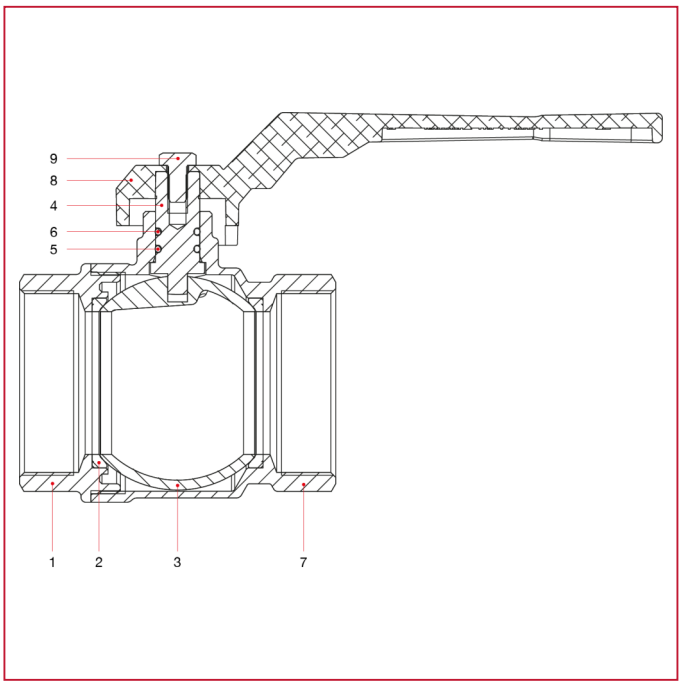

POS.	DESCRIPCIÓN	N.	MATERIAL
1	Manguito hembra	1	Latón niquelado CW617N
2	Alojamiento	2	P.T.F.E.
3	Esfera	1	Latón cromado CW617N
4	Varilla	1	Latón CW614N
5	Junta tórica	1	NBR
6	Junta tórica	1	Viton®
7	Cuerpo	1	Latón niquelado CW617N
8	Mando palanca	1	Aluminio pintado
9	Tornillo	1	CB4 FF (C34) galvanizado

VÁLVULAS DE ESFERA PASO REDUCIDO ORIENT

INSTALACIÓN

Las válvulas ITAP son bidireccionales, es decir que gestionan el flujo en ambas direcciones.
Las válvulas se componen de esfera, dos juntas, varilla, OR, tirador y dos partes de latón, cuerpo y manguito, que las contienen, ensambladas entre sí mediante rosca y fijadas con sellador de roscas.
Para que el estrato de sellador de roscas no se rompa y la válvula no pierda por el acoplamiento cuerpo-manguito, es necesario evitar someter estas dos partes a esfuerzos de torsión.
Para la instalación se deben adoptar las prácticas hidráulicas habituales, en particular:
- asegurarse de que los dos tubos estén correctamente alineados;
- durante el montaje aplicar la llave al extremo de la válvula más cercana al tubo;
- la aplicación de material de fijación (PTFE, cáñamo) se debe limitar a la zona de la rosca; un exceso podría interferir en la zona de cierre de la esfera de la junta y perjudicar la estanqueidad.
- si el fluido presenta impurezas (suciedad, polvo, excesiva dureza del agua), eliminarlas o filtrarlas; en caso contrario, durante la rotación de la esfera podrían dañarse las juntas.

DESINSTALAR

Para la desinstalación de la válvula de la línea, o la desconexión de las juntas conectadas:
- utilizar los dispositivos de protección normalmente requeridos para trabajar con el fluido contenido en la línea;
- despresurizar la línea y proceder de la siguiente manera:
  - colocar la válvula en posición abierta y vaciar la línea;
  - maniobrar la válvula para descargar la presión residual en la cavidad del cuerpo antes de quitarla de la línea;
  - durante el desmontaje aplicar la llave al extremo de la válvula más cercana al tubo;

MANTENIMIENTO

Verificar la válvula periódicamente, en función del uso y de las condiciones de trabajo, para asegurarse de que funcione correctamente.